LCD-BT421 OUTLINE

The center of gravity : It is within 10mm from active center.

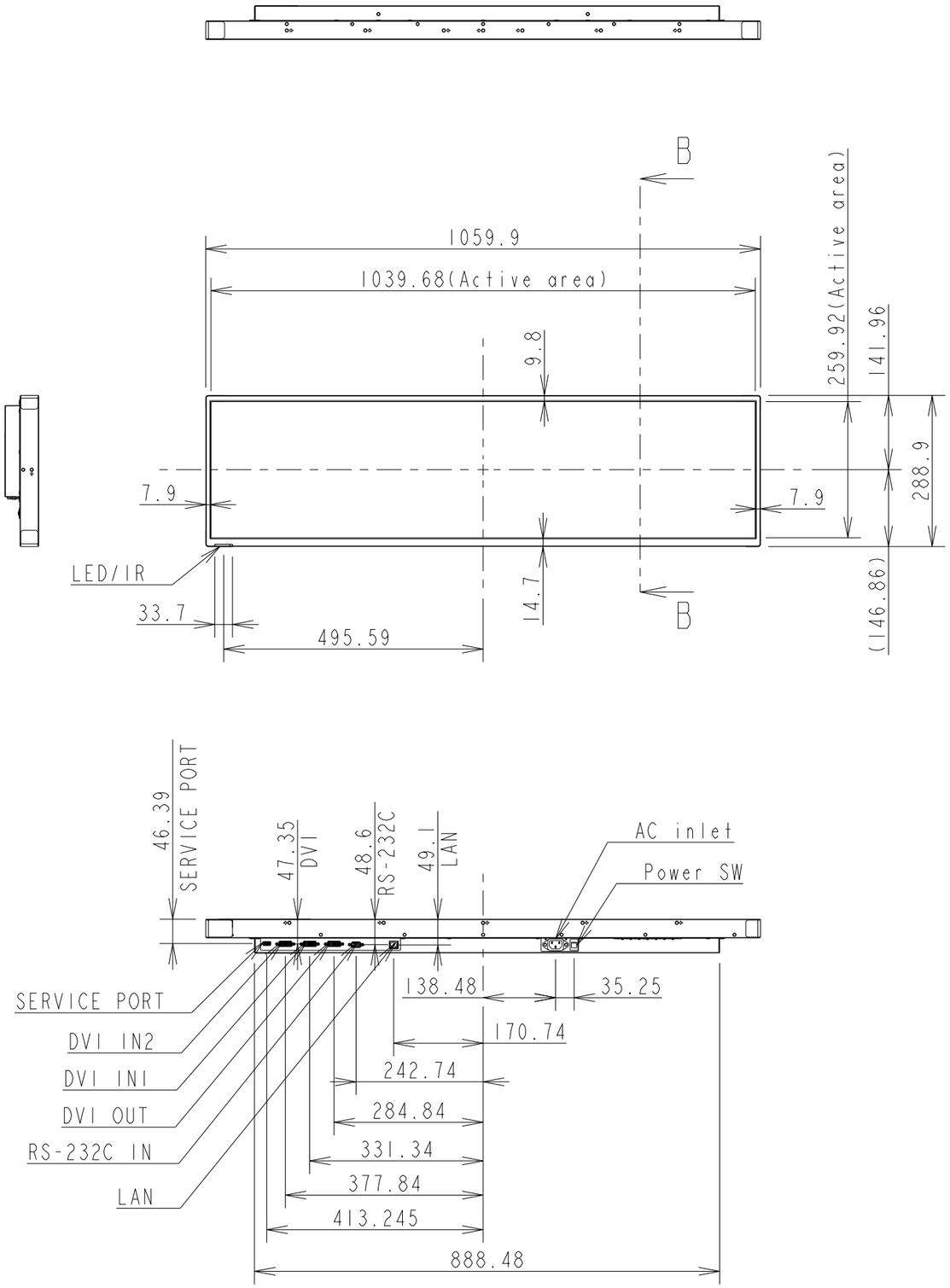

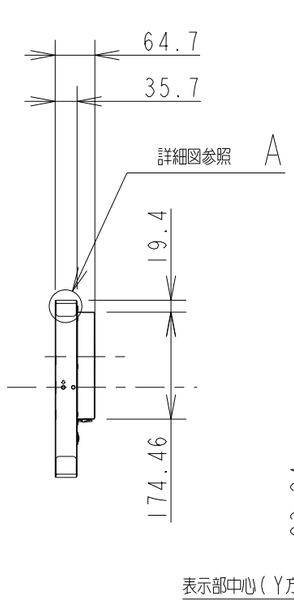

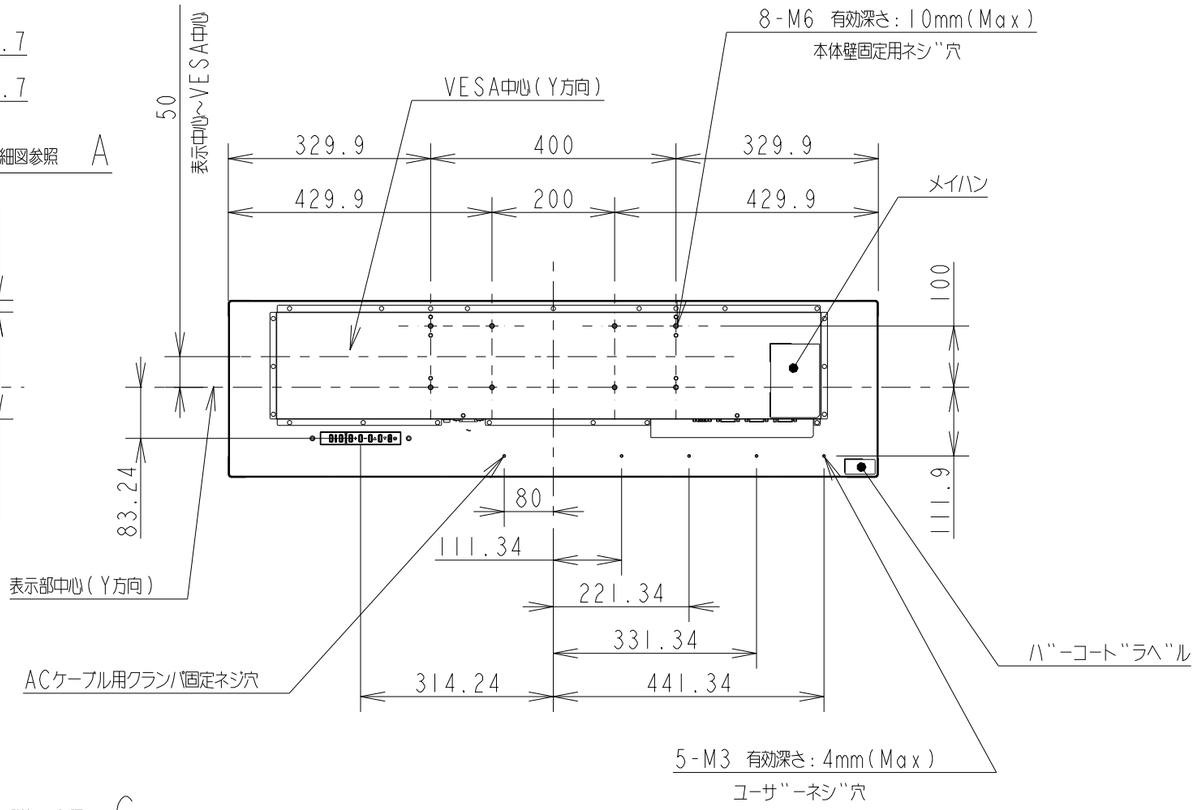

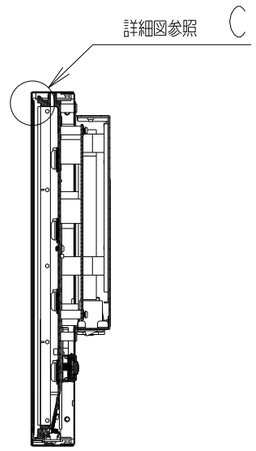

断面 B-B
スケール 1:5

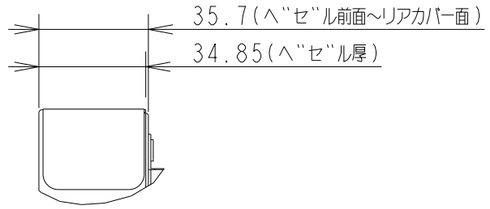

詳細図 A
スケール 1:2

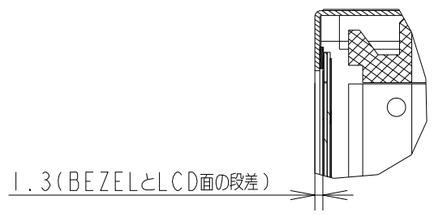

詳細図 C
スケール 1:1

UNIT	mm
MODEL	LCD-BT421
SCALE	1/10
Version	1.0
NEC Display Solutions 2018/06/11	